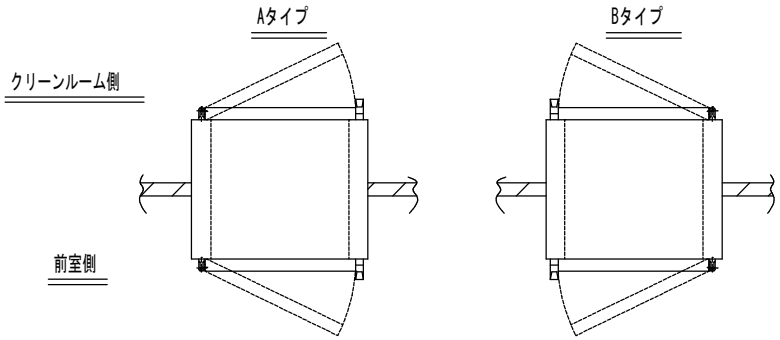

型　　式	A	B	C	W	H	D
NPB-444	400	400	400	520	480	480
NPB-555	500	500	500	620	580	580
NPB-666	600	600	600	720	680	680
NPB-777	700	700	700	820	780	780
NPB-888	800	800	800	920	880	880

仕様

形式	NPB-＊＊＊
構造	本　体:鋼板製焼付塗装仕上
	内面床:SUS製
	窓　:透明ガラス
扉ロック	機械式インターロック
扉ヒンジ	コーナーヒンジ
塗装色	Y22-85B 半ツヤ
台数	＊台

No	名　称
1	透明ガラス
2	固定フランジ
3	移動フランジ
4	ヒンジ（メッキ仕上）
5	ハンドル（メッキ仕上）
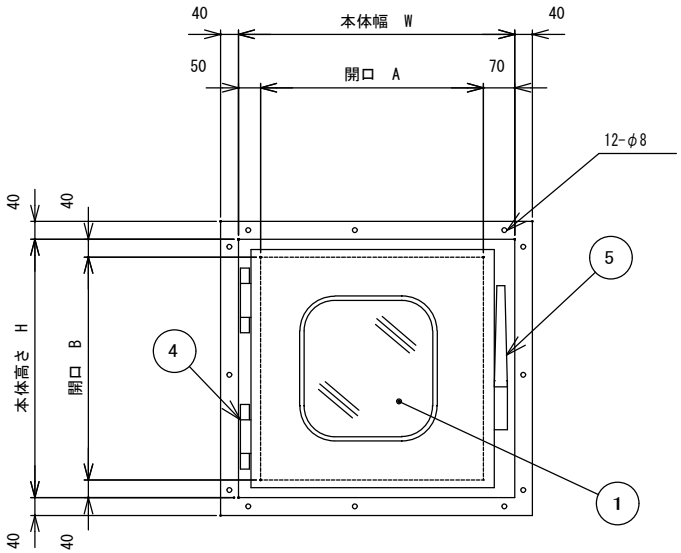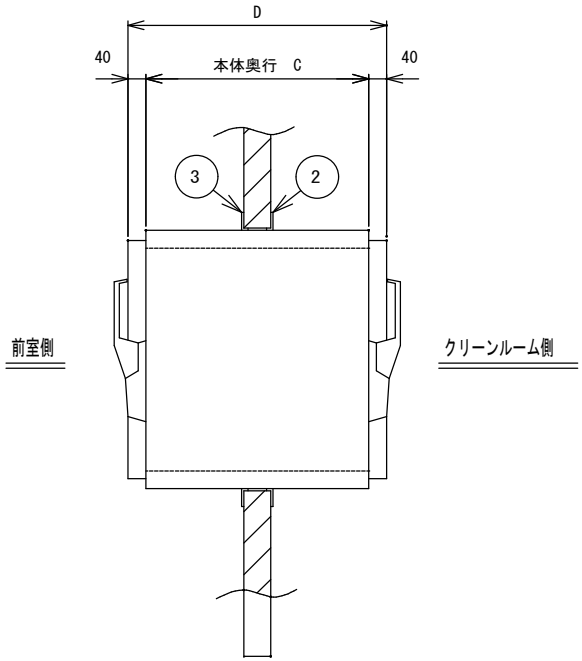
※　壁厚をご指定ください。　t＝