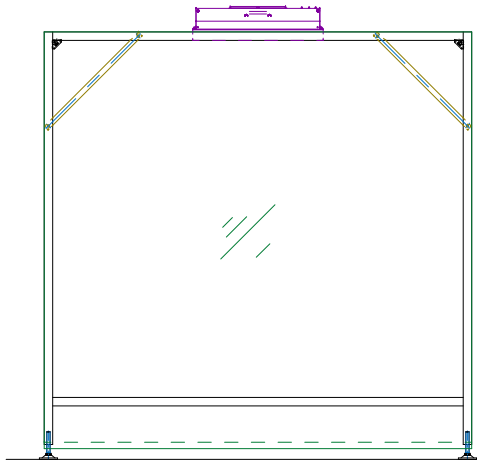

A矢視図

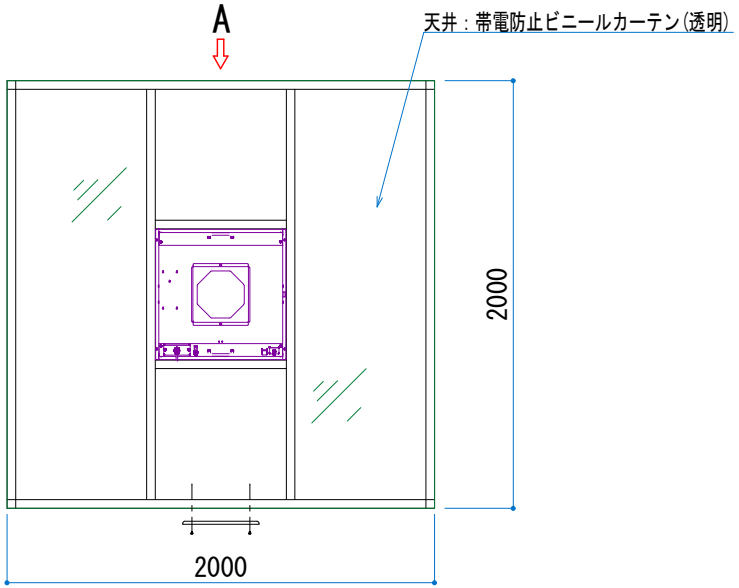

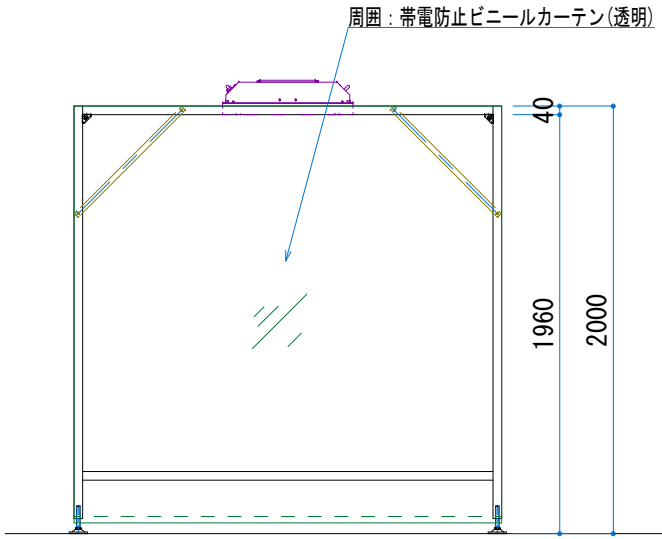

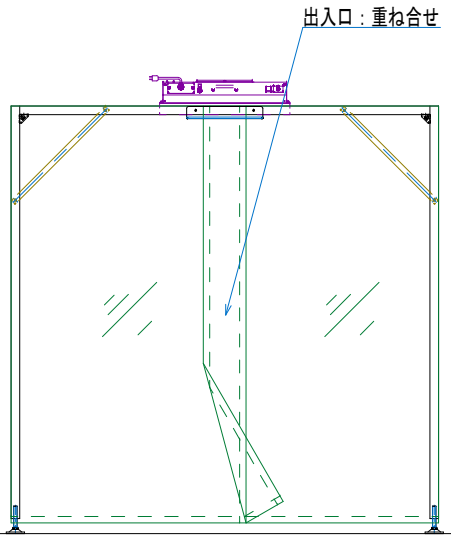

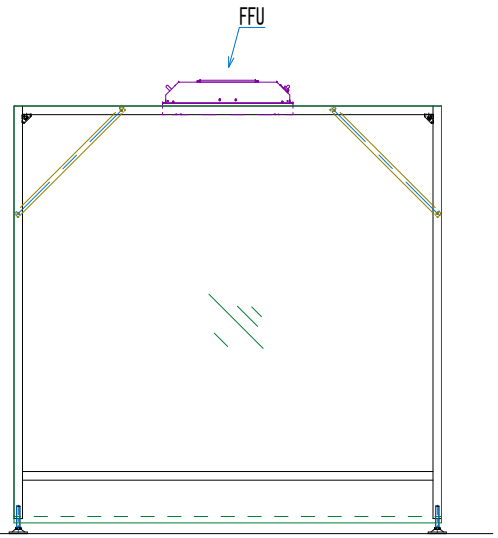

仕様	クラス10,000	ＦＦＵ	KFU2-10H 1台　HEPAﾌｨﾙﾀｰ　0.3μ　99.99%除去	お客様				ﾄﾖｼﾏ電機株式会社
本体	アルミフレーム製	風量、換気回数	風量:10m3/min　換気回数:75回/h					name TBU-4-2020B
周囲	t0.3セイデンクリスタル	その他		design 坂野	check	date 2020/12/02	scale S=1/25	product number
出入り口	重ね合せ　1箇所							