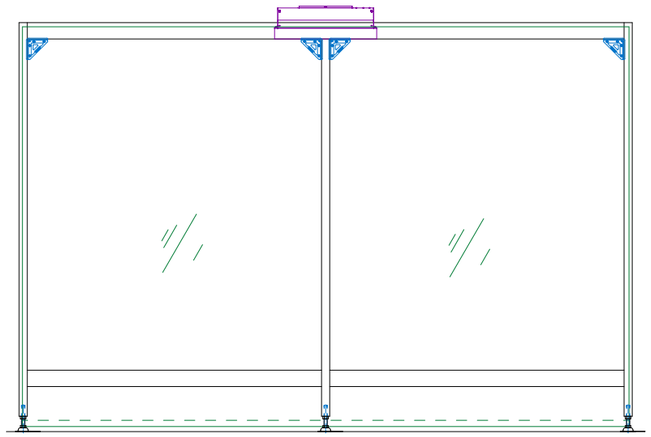

A矢視図

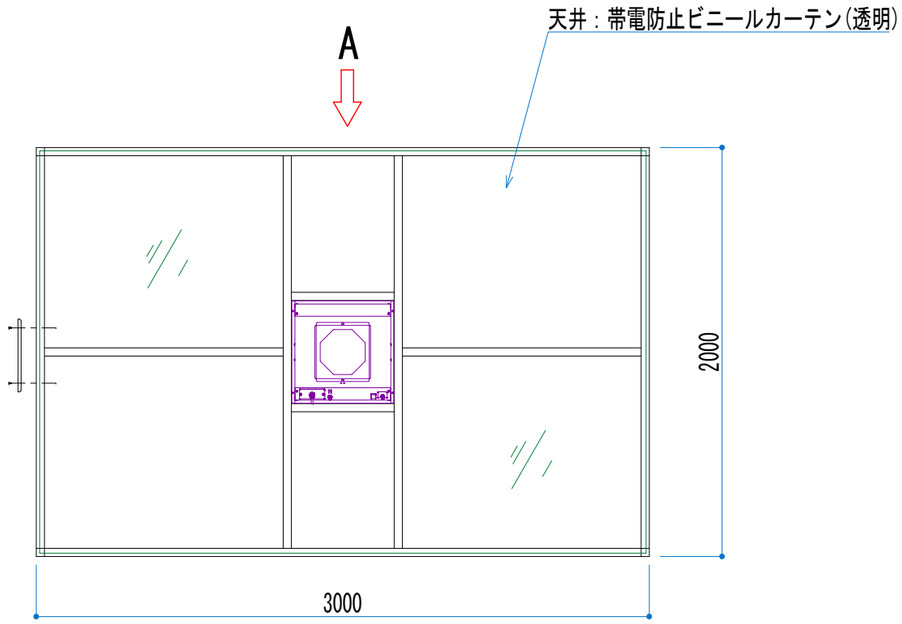

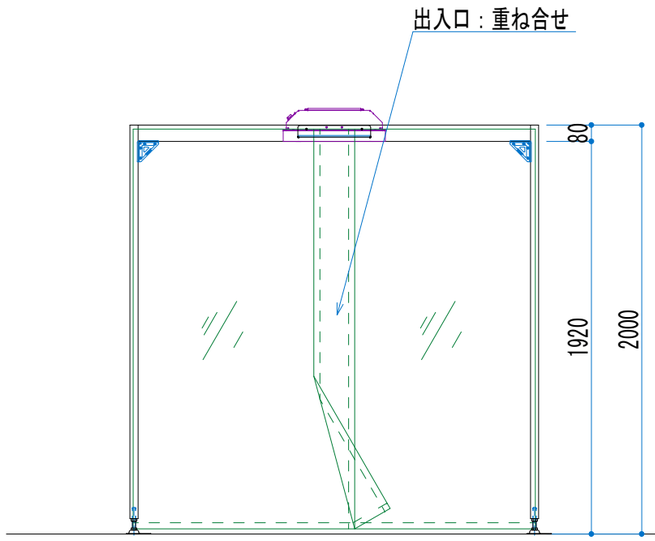

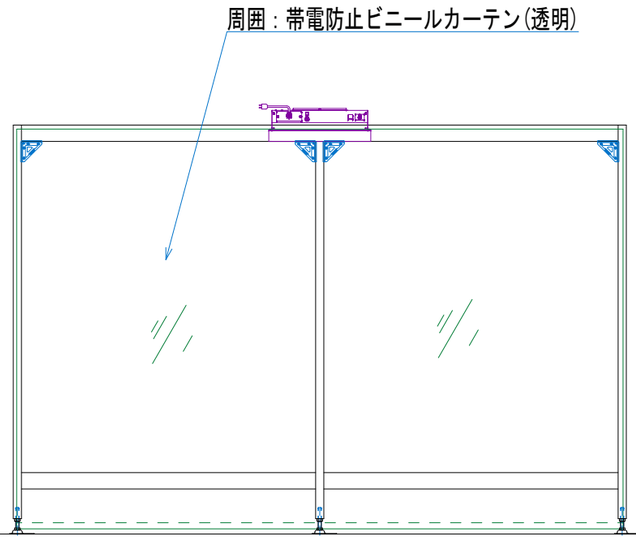

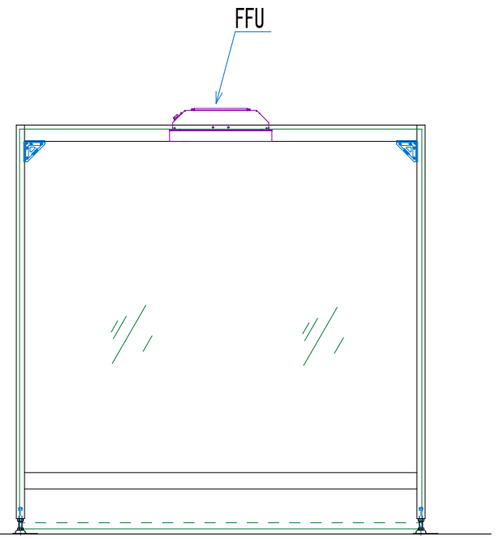

仕様	クラス100,000	ＦＦＵ	KFU2-06H 1台　HEPAﾌｨﾙﾀｰ　0.3μ　99.99%除去	お客様				トヨシマ電機株式会社
本体	アルミフレーム製	風量、換気回数	風量:6m3/min　換気回数:30回/h					name CB-5-3020
周囲	t0.3セイデンクリスタル	その他		design 井之口	check	date 2021/06/23	scale S=1/30	product number
出入り口	重ね合せ　1箇所							